# ՀԱՐԴԱՐՄԱՆ ԱՇԽԱՏԱՆՔՆԵՐԻ ՄԱՍՆԱԳԻՐ

| | Սենյակների համարը / Օգտագործվող շինանյութի տեսակը | Չափման միավոր | 1 | 2 | 3 | 4 | 5 | 6 | 7 | 8 | 9 | 10 | 11 | 12 | 13 | 14 | 15 | 16 | 17 | 18 | 19 | 20 | 21 | 22 | 23 | 24 | 25 | 26 | 27 | 28 | 29 | 30 | 31 | 32 | 33 | 34 | 35 | Ընդհամենը |
|---|---|---|---|---|---|---|---|---|---|---|---|---|---|---|---|---|---|---|---|---|---|---|---|---|---|---|---|---|---|---|---|---|---|---|---|---|---|---|
| Հատակներ | Հատակների տեսակը | | ՄԳ-1 | ՄԳ-1 | ՄԳ-1 | ՄԳ-1 | ՄԳ-1 | ՄԳ-1 | L-1 | L-1 | L-1 | L-1 | Կ-1 | Կ-1 | Կ-1 | ՄԳ-1 | ՄԳ-1 | L-1 | L-1 | ՄԳ-1 | ՄԳ-1 | ՄԳ-2 | L-2 | L-2 | L-2 | L-2 | L-2 | L-2 | Կ-2 | Կ-2 | L-2 | L-2 | L-2 | L-2 | L-2 | L-2 | L-2 | |
| | Մակերես | Մ2 | 5,30 | 35,80 | 1,80 | 5,70 | 64,20 | 41,10 | 24,00 | 24,00 | 24,00 | 24,00 | 4,50 | 4,50 | 5,20 | 32,50 | 48,40 | 23,30 | 24,80 | 14,80 | 14,80 | 102,70 | 18,80 | 12,90 | 33,60 | 14,60 | 33,60 | 14,60 | 7,00 | 7,14 | 4,90 | 22,80 | 4,10 | 24,00 | 24,00 | 48,40 | 14,60 | |
| | | | | | | | | | | | | | | | | | | | | | | | | | | | | | | | | | | | | | | |
| Պատեր | Գաջի սվաղ | Մ2 | 12,70 | 43,60 | 15,80 | 23,30 | 170,90 | 110,10 | 55,70 | 55,70 | 55,70 | 55,70 | 9,00 | 10,10 | 20,80 | 58,20 | 78,50 | 55,70 | 56,90 | 96,20 | 96,20 | 192,60 | 51,04 | 48,60 | 93,90 | 45,00 | 93,90 | 45,00 | 19,20 | 11,50 | 27,70 | 54,20 | 24,60 | 55,70 | 55,70 | 78,50 | 45,00 | 2022,94 |
| | Շեփությունների սվաղ | Մ2 | 3,24 | 1,53 | 0,25 | 1,40 | 7,40 | 10,00 | 3,20 | 3,20 | 3,20 | 3,20 | 0,96 | 0,20 | 1,50 | 3,20 | 4,90 | 3,20 | 3,20 | 5,70 | 5,70 | 13,30 | 3,20 | 3,20 | 3,20 | 3,20 | 3,20 | 3,20 | 0,96 | 0,96 | | 3,70 | | 3,20 | 3,20 | 4,90 | 3,20 | 117,80 |
| | Այուների և պարզունակների սվաղ | Մ2 | 1,20 | 7,80 | 1,00 | | 18,85 | 6,15 | 2,52 | 2,52 | 2,52 | 2,52 | | | | 5,60 | 5,60 | 2,52 | 2,52 | | | 18,90 | 2,52 | | 2,52 | | 2,52 | | | | 1,96 | | 1,82 | 2,52 | 2,52 | | | 96,60 |
| | Լաթեքսային ներկ | Մ2 | 17,14 | 52,93 | 17,05 | 24,70 | 197,15 | 126,25 | 61,42 | 61,42 | 61,42 | 61,42 | 9,96 | 10,30 | 22,30 | 67,00 | 89,00 | 61,42 | 62,62 | 101,90 | 101,90 | 224,80 | 56,76 | 51,80 | 99,62 | 48,20 | 99,62 | 48,20 | 20,16 | 12,46 | 29,66 | 57,90 | 26,42 | 61,42 | 61,42 | 83,40 | 48,20 | 2237,34 |
| | Ցեմենտ-ավազից սվաղ | Մ2 | | | | | | | 1,20 | 1,20 | 1,20 | 1,20 | 13,60 | 14,80 | 25,90 | 8,00 | 1,20 | 1,20 | | | | | | | 1,20 | 1,20 | 1,20 | 1,20 | 26,30 | 16,90 | | | | 1,20 | 1,20 | 1,20 | 1,20 | 122,30 |
| | Խեցե սալիկներ | Մ2 | | | | | | | 1,20 | 1,20 | 1,20 | 1,20 | 13,60 | 14,80 | 25,90 | 8,00 | 1,20 | 1,20 | | | | | | | 1,20 | 1,20 | 1,20 | 1,20 | 26,30 | 16,90 | | | | 1,20 | 1,20 | 1,20 | 1,20 | 122,30 |
| Առաստաղ | Գաջի սվաղ | Մ2 | 5,30 | 35,80 | 1,80 | 5,70 | 64,20 | 41,10 | 24,00 | 24,00 | 24,00 | 24,00 | | | | 32,50 | 48,40 | 23,30 | 24,80 | 14,80 | 14,80 | 102,70 | 18,80 | 12,90 | 33,60 | 14,60 | 33,60 | 14,60 | 7,00 | 7,14 | 4,90 | 22,80 | 4,10 | 24,00 | 24,00 | 48,40 | 14,60 | 796,24 |
| | Ջրաէմուլսիոն ներկ | | 5,30 | 35,80 | 1,80 | 5,70 | 64,20 | 41,10 | 24,00 | 24,00 | 24,00 | 24,00 | | | | 32,50 | 48,40 | 23,30 | 24,80 | 14,80 | 14,80 | 102,70 | 18,80 | 12,90 | 33,60 | 14,60 | 33,60 | 14,60 | 7,00 | 7,14 | 4,90 | 22,80 | 4,10 | 24,00 | 24,00 | 48,40 | 14,60 | 796,24 |
| | Կախովի առաստաղ "Արմստրոնգ" տիպի | Մ2 | | | | | | | | | | | 4,50 | 4,50 | 5,20 | | | | | | | | | | | | | | | | | | | | | | | 14,20 |
| Աստիճանների և աստիճանահարթակի տակի սվաղ | | Մ2 | | | | | | | | | | | | | | | 15,00 | 15,00 | | | | | | | | | | | | | | | | | | | | 30,00 |
| Աստիճանների և աստիճանահարթակի տակի սվաղի ներկում ջրաէմուլսիոն ներկով | | Մ2 | | | | | | | | | | | | | | | 15,00 | 15,00 | | | | | | | | | | | | | | | | | | | | 30,00 |
| Ներքին պատուհանագոգեր B=40 սմ | | ԳԾՄ | | 0,90 | | 0,90 | 1,70 | 3,40 | 2,60 | 2,60 | 2,60 | 2,60 | 1,70 | | | 1,70 | 5,20 | 2,60 | 2,60 | 1,70 | 1,70 | 6,80 | 2,00 | 1,55 | 3,55 | 1,55 | 3,55 | 1,55 | | 1,70 | | 2,60 | | 2,60 | 2,60 | 5,20 | 1,55 | 71,30 |

Ծանոթագրություն՝ սանհանգույցներում պատերի խեցեսալիկներով երեսապատումը իրականացնել մինչև 2.7մ բարձրության, մինչև կախովի առաստաղի տակը:

## Սանհանգույցների խցիկների միջնորմների մանրամասներ

Տեսքը դիմացից

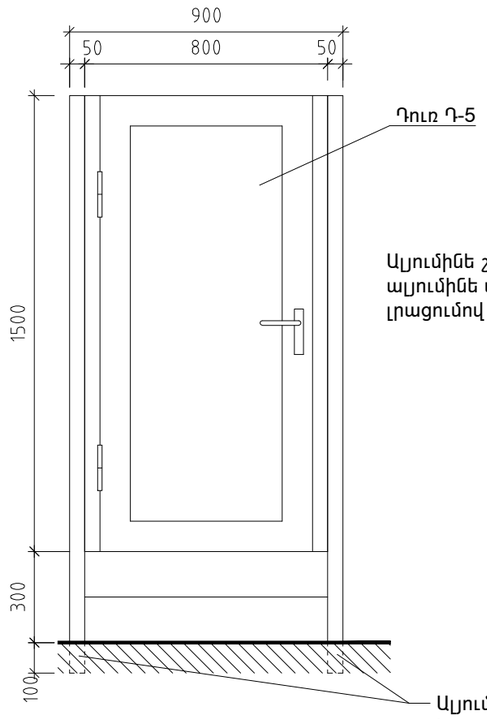


Տեսքը կողքից

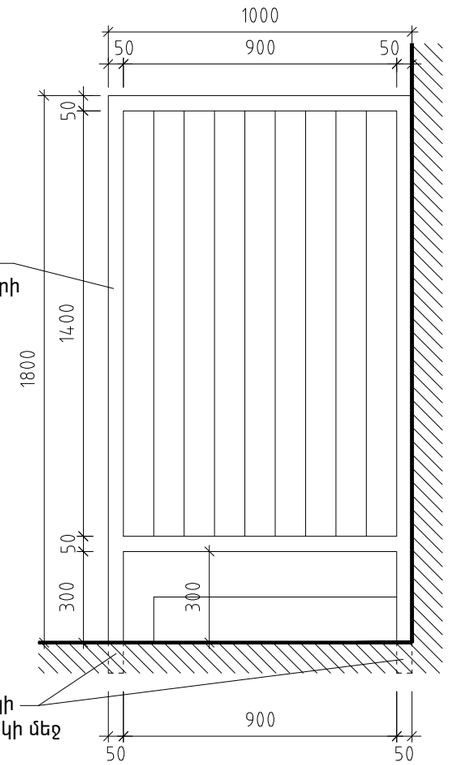


Տեսքը վերեվից

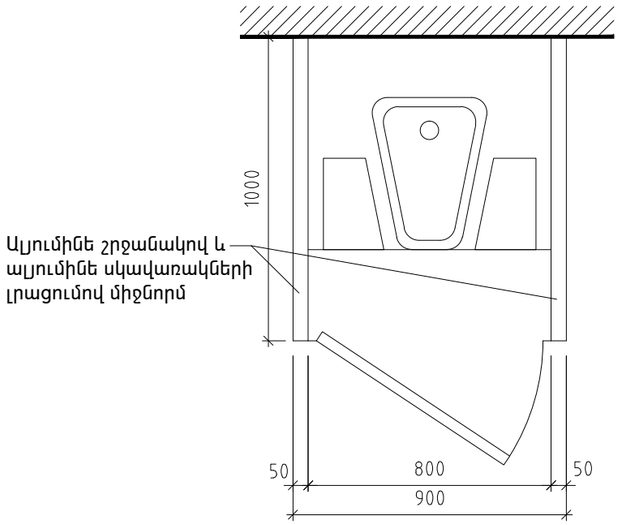


Ծանոթագրություն՝ միջնորմները իրականացնել «Պրոֆալ» ֆիրմայի ալյումինե պրոֆիլներով:Միջնորմների ընդհանուր ծավալը կազմում է 9.0 մ2

| | | | | | | | |
|---|---|---|---|---|---|---|---|
| YERANG LLC Architectural designing and construction | ՆԳԵ | Մ.ԵՇԻԼԲԱՇՅԱՆ | | | ՊԱՏՎԵՐ 05-14 | ԱԼԲՈՄ 1 | ՄԱՍ Ճ |
| | ՆԱԽԱԳԾ | Մ.ԵՇԻԼԲԱՇՅԱՆ | | | ՀՀ ՇԻՐԱԿԻ ՄԱՐԶԻ ՎԱՐԴԱՔԱՐԻ 100 ՏԵՂԱՆՈՑ ԴՊՐՈՑԻ ԿԱՌՈՒՑՄԱՆ ԱՇԽԱՏԱՆՔԱՅԻՆ ՆԱԽԱԳԻԾ | | |
| | | | | | | ՓՈՒԼ | ԹԵՐԹ | ԹԵՐԹԵՐ |
| | | | | | | Ա.Ն. | Ճ-24 | 25 |
| | | | | | ՀԱՐԴԱՐՄԱՆ ԱՇԽԱՏԱՆՔՆԵՐԻ ՄԱՍՆԱԳԻՐ ՍԱՆՀԱՆԳՈՒՅՑՆԵՐԻ ԽՑԻԿՆԵՐԻ ՄԻՋՆՈՐՄՆԵՐԻ ՄԱՆՐԱՄԱՍՆԵՐ | «ԵՐԱՆԳ» ՍՊԸ | |